ES	**Instrucciones de montaje**	**p. 2**
IT	**Istruzioni di montaggio**	**p. 3**
PL	**Instrukcja montażu**	**str. 4**
CZ	**Pokyny k montáži**	**str. 5**

Novy
7210400

☑ Pro'line
7211/7221

7210400 110043 MB2

NOVY

ES

1 INSTRUCCIONES SOBRE SEGURIDAD Y MONTAJE

Si desea más información sobre productos, accesorios y servicios Novy, consulte nuestra página web en: www.novy.es

Estas son las instrucciones de montaje para el equipo que se indica en la portada.

En este manual de montaje se usan una serie de símbolos. Este es el significado de estos símbolos:

Símbolo	Significado	Acción
	Indicación	Explicación de una indicación en el dispositivo.
	Advertencia	Este símbolo indica un aviso importante o una situación peligrosa.

Advertencias antes del montaje

- Lea atentamente el manual de instrucciones y de montaje antes de instalar y poner en marcha este equipo. Aquí encontrará información importante sobre el montaje y puesta en marcha del equipo.
- El equipo solo sirve para uso doméstico (preparación de alimentos), excluyendo cualquier otro uso doméstico, comercial o industrial. No use el equipo en exteriores.
- Guarde bien este manual y páselo a la persona que vaya a usar el equipo después de usted.
- Este equipo cumple las directivas vigentes sobre seguridad. El montaje no profesional puede provocar lesiones personales y daños materiales al equipo.
- Compruebe el estado del equipo y el material de montaje en cuanto lo saque del paquete. Saque cuidadosamente el equipo del embalaje. No utilice cuchillas afiladas para abrir el embalaje.
- No instale el equipo si está dañado. En ese caso, póngase en contacto con Novy.
- Compruebe que se le hayan entregado todos los materiales de montaje en base a la figura A.
- Novy no se responsabiliza de cualquier daño como consecuencia de un montaje, conexión, uso o accionamiento incorrectos.
- Solamente se puede garantizar la seguridad con un montaje hecho por expertos siguiendo el manual correspondiente. El instalador es responsable del buen funcionamiento en el lugar donde se instale.
- Las piezas de metal pueden estar afiladas y se puede lesionar. Por eso, cuando haga el montaje, lleve guantes de protección.
- No transforme o modifique el equipo.
- Retire las etiquetas y pegatinas sobre el equipo con consejos sobre uso o montaje. No retire la pegatina de modelo que se encuentra detrás del filtro en el equipo.

2 FILTRO DE RECIRULACIÓN MONBLOCK

Ventilación avanzada en la cocina y eficiencia energética: la una no existe sin la otra. La recirculación es la solución. Las campanas de recirculación no extraen los humos de cocción hacia el exterior, sino que filtran los olores y la grasa del aire, y expulsan el aire filtrado nuevamente en la vivienda.

El filtro Monoblock de Novy absorbe los olores desagradables y evita la expulsión de aire caliente al exterior. El filtro Monoblock está basado en un sistema sofisticado de partículas de carbón activo en forma de microesferas que se han adherido en una base laberíntica estructural. La estructura laberíntica del filtro Monoblock asegura una pérdida mínima de presión y una máxima conservación de rendimiento. Esto resulta en una extracción eficiente, una estupenda absorción de olores y un bajo nivel de ruido.

3 USO DEL FILTRO DE RECIRULACIÓN MONOBLOQUE

El filtro monobloque se utiliza en combinación con una campana extractora o un extractor de encimera.

Antes de programar y utilizar el modo de recirculación, lea el manual de instrucciones de su dispositivo.

Para un funcionamiento óptimo del filtro de recirculación monoblock, es importante encender el extractor antes de la cocción y respetar el tiempo de funcionamiento posterior. Para ello, lea las instrucciones del manual de instrucciones de su aparato.

Proporcione una ventilación adecuada en la cocina para una eficiencia óptima del sistema de recirculación.

Un piloto indicador en la campana o extractor de escape indicar que hay que sustituir el filtro monobloque de recirculación.

El tiempo de vida útil de este filtro monobloque de recirculación se indica en la etiqueta del mismo filtro.

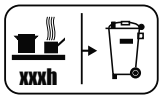

Se puede obtener un nuevo filtro monoblock en las tiendas especializadas o a través de la página web de Novy. Número de artículo del filtro monoblock: 7300055.

IT

1 NORME DI SICUREZZA E DI MONTAGGIO

Ulteriori informazioni sui prodotti, gli accessori e i servizi di Novy sono disponibili su internet: www.novy.it

Le presenti istruzioni per l'uso sono riferite all'apparecchio Novy indicato sul frontespizio.

In questo manuale sono stati utilizzati alcuni simboli. Di seguito è indicato il significato di questi simboli.

Simbolo	Significato	Azione
	Indicatore	Spiegazione di un'indicazione sull'apparecchio.
	Avvertenza	Questo simbolo indica un suggerimento importante o una situazione pericolosa

Avvertenze da osservare prima del montaggio

- Leggere con attenzione le presenti istruzioni per l'uso e il montaggio prima dell'installazione e della messa in funzione dell'apparecchio. Esse contengono informazioni importanti per l'installazione e l'utilizzo dell'apparecchio
- L'apparecchio è destinato esclusivamente all'utilizzo domestico (preparazione dei cibi), con esclusione di ogni altro uso domestico, commerciale o industriale. Non utilizzare l'apparecchio all'aperto.
- Conservare con cura le istruzioni e se necessario consegnarle alla persona che utilizzerà l'unità successivamente.
- Questo apparecchio è conforme alle norme di sicurezza applicabili. Tuttavia un'installazione impropria può causare lesioni personali e danni all'apparecchio.
- Controllare lo stato dell'apparecchio e del materiale di montaggio al momento dell'estrazione dall'imballaggio. Usare cautela nell'estrarre l'apparecchio dall'imballaggio. Non utilizzare lame appuntite o taglienti per aprire l'imballaggio.
- Non installare l'apparecchio se risulta danneggiato; in tal caso rivolgersi a Novy.
- Controllare sulla base del disegno A che tutti i materiali di montaggio siano stati consegnati.
- Novy non si assume alcuna responsabilità per danni derivanti da installazione impropria, collegamento improprio, uso improprio o azionamento improprio.
- La sicurezza è garantita solo in caso di installazione professionale eseguita nel rispetto delle istruzioni di montaggio. L'installatore è responsabile del corretto funzionamento sul luogo di installazione.
- I componenti in metallo possono avere bordi e spigoli taglienti che potrebbero causare ferite. Pertanto indossare guanti di protezione durante il montaggio.
- Non apportare modifiche o trasformazioni sull'apparecchio.
- Rimuovere le etichette e gli adesivi applicati sull'apparecchio contenenti consigli per l'utilizzo o per il montaggio. Nell'apparecchio, dietro il filtro, si trova la targhetta adesiva di identificazione: questo adesivo non deve essere rimosso.

2 FILTRO DI RICIRCOLO MONOBLOCK

La moderna ventilazione della cucina e cucina e l'efficienza energetica sono strettamente connesse tra loro. Il ricircolo offre la soluzione: le cappe filtranti non espellono i fumi di cottura, ma filtrare l'odore e il grasso dall'aria e poi reimmettono nell'ambiente l'aria filtrata .

Il filtro monoblock Novy assorbe gli odori sgradevoli rendendo inutile dissipare all'esterno l'aria riscaldata dell'ambiente. Il filtro monoblock si basa su un'innovatrice tipologia delle particelle di carbone attivo, sotto forma di minuscole sfere incollate su una struttura di supporto a labirinto. A causa della struttura a labirinto, il filtro monoblock presenta una perdita di pressione limitata, preservando il massimo dell'efficienza. Ciò si traduce in un'estrazione efficiente, un'eccellente assorbimento odore ed un livello di rumore limitato.

3 UTILIZZO DEL FILTRO DI RICIRCOLO MONOBLOCCO

Il filtro monoblocco viene utilizzata in combinazione con una cappa o un estrattore per piani di lavoro.

Leggere le istruzioni per l'uso dell'apparecchio prima di programmare e utilizzare la modalità di ricircolo.

Per un funzionamento ottimale del filtro di ricircolo monoblocco è importante accendere l'estrattore prima della cottura e rispettare il tempo di post-cottura. A tal fine, leggere le istruzioni per l'uso del vostro apparecchio.

Fornire un'adeguata ventilazione in cucina per un'efficienza ottimale del sistema di ricircolo.

Un'indicazione sulla cappa o sull'estrattore da tavolo indica che il filtro di ricircolo monoblock deve essere sostituito.

La durata di vita di questo filtro di ricircolo monoblock è indicata sull'etichetta del filtro.

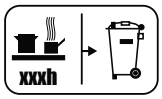

Un nuovo filtro monoblock può essere ottenuto presso i rivenditori specializzati o tramite il sito web Novy.
Codice articolo filtro monoblock: 7300055.

PO

1 ZASADY BEZPIECZEŃSTWA I MONTAŻU

Więcej informacji o produktach, akcesoriach i usługach Novy znajdziesz na stronie internetowej: www.novy.com

Jest to instrukcja montażu urządzenia, zgodnie z informacją podaną na pierwszej stronie.

W niniejszej instrukcji montażu zastosowanych zostało kilka symboli. Poniżej podajemy ich znaczenie.

Symbol	Znaczenie	Akcja
	Wskaźnik	Objaśnienie wskazania na urządzeniu
	Ostrzeżenie	Istotna wskazówka lub niebezpieczna sytuacja

Uwagi przed montażem

- Przed instalacją i użyciem urządzenia należy dokładnie zapoznać się z instrukcją obsługi i montażu. Znajdziesz w nich istotne informacje odnośnie instalacji i wykorzystywania urządzenia.
- Urządzenie przeznaczone jest wyłącznie do użytku domowego (przygotowanie żywności), za wyjątkiem innego użytku domowego, komercyjnego czy przemysłowego. Z urządzenia nie należy korzystać poza domem.
- Instrukcję należy przechowywać i przekazać osobie, która będzie po Tobie korzystać z tego urządzenia.
- Niniejsze urządzenie spełnia obowiązujące przepisy bezpieczeństwa. Niekompetentny montaż może prowadzić do uszkodzeń ciała lub urządzenia.
- Skontroluj stan urządzenia i materiału montażowego tuż po wyciągnięciu go z opakowania. Urządzenie należy ostrożnie rozpakować. Do otwarcia opakowania nie należy wykorzystywać ostrych noży.
- Nie należy instalować urządzenia jeśli jest ono uszkodzone. Taką sytuację należy zgłosić firmie Novy.
- Na podstawie ilustracji A sprawdź, czy dostarczone zostały wszystkie materiały montażowe.
- Firma Novy nie ponosi odpowiedzialności za szkody powstałe w wyniku niewłaściwego montażu, podłączenia, użytkowania lub obsługi.
- Bezpieczeństwo zagwarantowane jest wyłącznie w przypadku profesjonalnej instalacji zgodnej z instrukcją montażu. Instalator jest odpowiedzialny za właściwe funkcjonowanie urządzenia w miejscu montażu.
- Części metalowe mogą mieć ostre brzegi, którymi można się skaleczyć. Dlatego podczas montażu należy nosić rękawice ochronne.
- Nie należy przebudowywać ani zmieniać urządzenia.
- Etykiety i naklejki umieszczone na urządzeniu, zawierające porady dotyczące użytkowania i montażu, należy osunąć. Za filtrem znajduje się naklejka znamionowa. Tej naklejki nie należy usuwać.

2 FILTR MONOBLOKOWY RECYRKULACJI

Nowoczesna i sprawna energetycznie wentylacja kuchenna: nie ma pierwszego bez drugiego. Recyrkulacja jest rozwiązaniem tej kwestii. Okapy wyciągowe recyrkulacji nie usuwają oparów kuchennych, ale wychwytują zapach i tłuszcz z powietrza, a następnie uwalniają filtrowane powietrze z powrotem do pomieszczeń.

Filtr monoblokowy Novy wychwytuje nieprzyjemne zapachy i czyni usuwanie gorącego powietrza na zewnątrz niepotrzebnym. Podstawą filtra monoblokowego jest zaawansowana postać cząsteczek węgla aktywnego w kształcie małych kul, które są związane z nośną strukturą labiryntową. Z powodu struktury labiryntowej filtr monoblokowy wykazuje się ograniczoną stratą ciśnienia i utrzymuje maksymalną wydajność. Efektem jest wydajny wyciąg, doskonała absorpcja zapachu i ograniczenie poziomu hałasu.

3 KORZYSTANIE Z FILTR MONOBLOKOWY RECYRKULACJI

Filtr monoblokowy musi być używana z okapem wyciągowym lub wyciągiem kuchennym.

Przed rozpoczęciem programowania i użytkowania trybu recyrkulacji należy przeczytać instrukcję obsługi urządzenia.

Dla optymalnego działania filtra monoblokowego recyrkulacji ważne jest włączenie wyciągu przed rozpoczęciem gotowania i przestrzeganie czasu wybiegu. W tym celu należy przeczytać instrukcję obsługi urządzenia.

Proporcione una ventilación adecuada en la cocina para una eficiencia óptima del sistema de recirculación.

Wskaźnik na okapie kuchennym lub wyciągu wskazuje, że filtr monoblokowy recyrkulacji wymaga wymiany.

Trwałość filtra monoblokowego recyrkulacji podana jest na etykiecie lub na samym filtrze.

Nowy filtr monoblokowy można nabyć u wyspecjalizowanych sprzedawców detalicznych lub na stronie internetowej Novy.
Filtr monoblokowy, numeru artykułu: 7300055.

CZ

1 BEZPEČNOSTNÍ A MONTÁŽNÍ PŘEDPISY

Více informací o výrobcích, příslušenství a službách společnosti Novy najdete na internetu: www.novy-odsavace.cz

Toto je návod k montáži pro zařízení, které je uvedené na přední straně.

V těchto pokynech k montáži se používá několik symbolů. Níže naleznete jejich význam.

Symbol	Význam	Akce
	Indikace	Vysvětlení symbolů na zařízení
	Varování	Důležitý tip nebo nebezpečná situace

Varování před zahájením montáže

- Před instalací a zahájením používání tohoto zařízení si pozorně přečtěte návod k použití a pokyny pro montáž. Obsahují důležité informace pro montáž a používání zařízení.
- Zařízení je určeno výhradně k použití v domácnosti (k přípravě potravin) s výjimkou jakéhokoli jiného použití v domácnosti, použití ke komerčním účelům či průmyslového využití. Zařízení nepoužívejte venku.
- Tuto příručku pečlivě uschovejte a předejte ji osobě, která bude zařízení případně používat po vás.
- Toto zařízení splňuje platné bezpečnostní předpisy. Neodborná montáž však může vést ke zranění osob a poškození zařízení.
- Po vyjmutí z obalu zkontrolujte stav zařízení a montážních materiálů. Vyjměte zařízení opatrně z obalu. K otevření obalu nepoužívejte ostré nože.
- Zařízení neinstalujte, pokud je poškozené. V takovém případě se obraťte na společnost Novy.
- Podle kresby A zkontrolujte, zda balení obsahuje veškeré montážní materiály.
- Společnost Novy neodpovídá za škody způsobené nesprávnou montáží, nesprávným připojením, nesprávným použitím nebo obsluhou.
- Instalace a elektrické připojení zařízení musí být svěřeny kvalifikovanému odborníkovi.
- Bezpečnost je zaručena pouze při odborné montáži provedené v souladu s návodem k montáži. Technik, který instalaci provádí, odpovídá za správnou funkčnost v jejím místě.
- Nie należy przebudowywać ani zmieniać urządzenia.
- Odstraňte ze zařízení štítky a nálepky, které obsahují tipy k použití nebo montáži. Za filtrem se nachází typový štítek. Tento neodstraňujte.

2 MONOBLOKOVÝ RECIRKULAČNÍ FILTR

Moderní energeticky účinné odvětrávání kuchyně: jedno bez druhého nemůže existovat. Řešení nabízí recirkulace. Recirkulační odsávací digestoře neodstraňují výpary z vaření, ale filtrují ze vzduchu zápach a tuk a poté filtrovaný vzduch vypouštějí zpět do domácnosti.

Monoblokový filtr Novy pohlcuje nežádoucí zápach a odstraňuje potřebu vypouštět horký vzduch ven. Základem monoblokového filtru je pokročilá forma částic aktivního uhlí ve tvaru drobných kuliček, které jsou spojeny s nosnou labyrintovou konstrukcí. Díky labyrintové konstrukci vykazuje monoblokový filtr malou ztrátu tlaku a zachovává maximální účinnost. Výsledkem je účinné odsávání, vynikající pohlcování zápachu a omezená hladina hluku.

3 POUŽITÍ MONOBLOKOVÝ RECIRKULAČNÍ FILTR

Monoblokovací filtr je třeba používat v kombinaci s odsávací digestoří nebo odsáváním nad pracovní plochou.

Před programováním a používáním režimu recirkulace si přečtěte návod k obsluze svého zařízení.

Abyste dosáhli optimálního provozu monoblokového recirkulačního filtru, je důležité před vařením zapnout odsavač a nechat ho běžet i dostatečnou dobu poté. Za tímto účelem si přečtěte pokyny v návodu k obsluze svého spotřebiče.

Abyste dosáhli optimální účinnosti recirkulačního systému, je třeba v kuchyni zajistit dostatečné odvětrávání.

Kontrolka na digestoři nebo vestavné digestoři signalizuje, že je třeba mono-blokový recirkulační filtr vyměnit.

Životnost mono-blokového recirkulačního filtru je zaznačená na štítku samotného filtru.

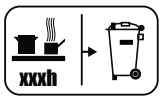

Nový monoblokový filtr můžete získat od specializovaných prodejců nebo na webu Novy. Číslo zboží monoblokového filtru: 7300055.

ES

Importante: lea las instrucciones de seguridad y de montaje antes de la instalación.

IT

Importante: leggere le istruzioni di sicurezza e di montaggio prima dell'installazione.

PL

Ważne: Przed rozpoczęciem należy przeczytać instrukcję bezpieczeństwa i montażu.

CZ

Důležité: Než začnete, přečtěte si bezpečnostní pokyny a pokyny k montáži.

(A) ES - Kit de recirculación de materiales de montaje
IT - Kit di ricircolo dei materiali di montaggio
PL - Elementy montażowe zestawu recyrkulacyjnego
CZ - Instalační materiály recirkulační sady

(A) ES - Materiales de montaje de la campana extractora
IT - Materiali di montaggio della cappa aspirante
PL - Elementy montażowe okapu kuchennego
CZ - Instalační materiály digestoře

(1)

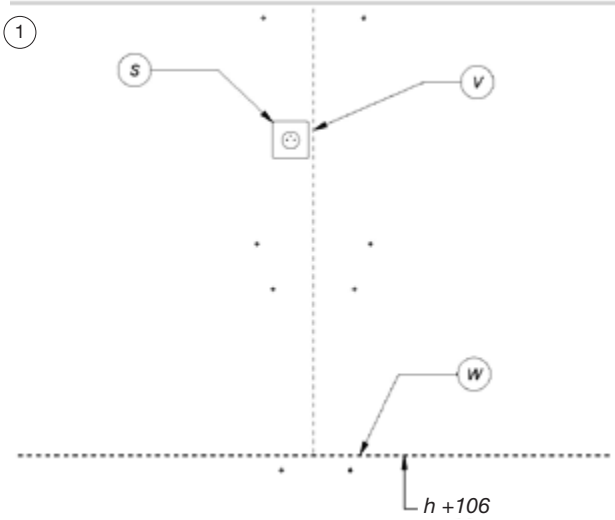

(2)

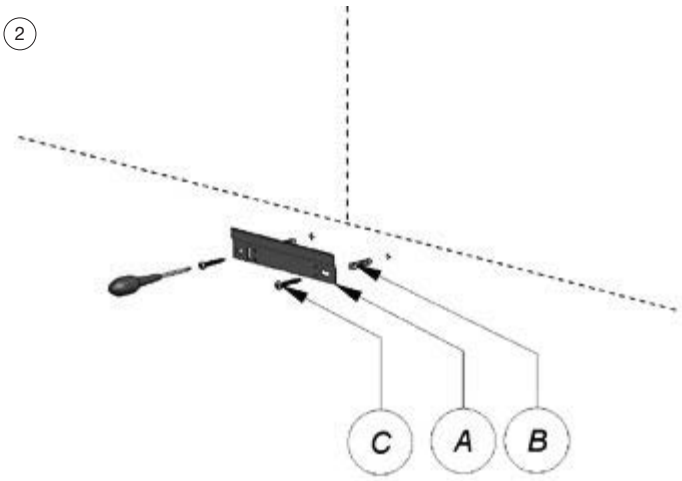

(3)

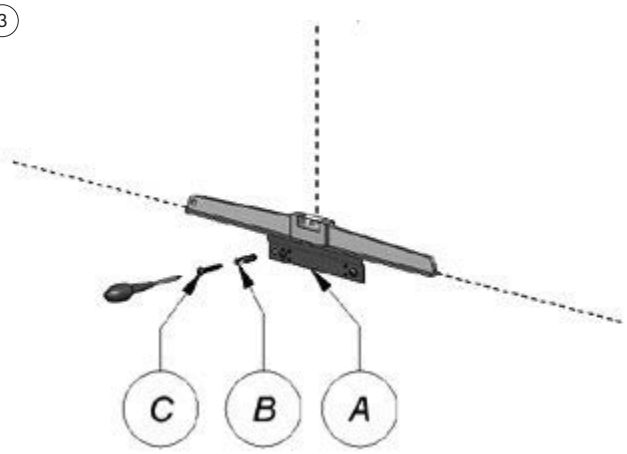

ES — 4 INSTALACIÓN

1 **Preparación para el montaje**

Dibuje sobre la pared la línea del eje vertical (V) de la campana. La altura “h” recomendada entre la parte inferior de la campana y la placa de cocción es:

- Altura de montaje recomendada con placa de cocina eléctrica o cerámica (Hmín.-Hmáx.) (mm): 600 – 750
- Altura de montaje recomendada con placa de cocina de gas o de inducción (Hmín.-Hmáx.) (mm): 650-750

La línea horizontal (W) se dibuja a la altura elegida de “h” + 106 mm.

Coloca la salida del enchufe cerca del eje vertical (V) dentro de el ancho de los ejes y por encima de la carcasa del motor y por debajo de la caja de recirculación (G)

2 Coloque la parte superior del estribo de suspensión (A) en la línea horizontal (W). Y sitúe el centro del estribo de suspensión en la línea del eje vertical (V). Marque y taladre los orificios, atornille el estribo de suspensión (A) con cuidado con los tornillos incluidos.

3 Nivele el estribo. Taladre un tercer orificio y fije el estribo con un taco (B) y un tornillo (C). Compruebe que todos los tornillos estén bien apretados.

PL — 4 INSTALACJA

1 **Przygotowania do montażu:**

Narysuj na ścianie oś pionową (V) okapu kominowego. Zalecana wysokość „h” między spodem okapu kominowego a płytą kuchenną

- Zalecana minimalna wysokość montażowa płyty elektrycznej lub ceramicznej wynosi 600 mm, a maksymalna 750 mm.
- Wysokość montażowa płyty gazowej lub indukcyjnej wynosi minimalnie 650 mm, a maksymalnie 750 mm.

Linię poziomą B rysuje się na wybranej wysokości „h” + 106 mm.

Umieść gniazdo w pobliżu osi pionowej (V) w zasięgu komina oraz nad obudową silnika i poniżej skrzynki recyrkulacyjnej (G).

2 Umieść górną część wspornika montażowego (A) na linii poziomej (W). Umieść środek wspornika montażowego na linii osi pionowej (V). Zaznacz otwory i wywierć je, a następnie delikatnie zamocuj wspornik montażowy (A) za pomocą dostarczonych śrub.

3 Wypoziomuj wspornik montażowy. Zamocuj wspornik montażowy, wiercąc trzeci otwór i mocując wspornik za pomocą kołka (B) i wkrętu (C). Sprawdź, czy wszystkie wkręty są dokręcone.

IT — 4 INSTALLAZIONE

1 **Preparazione per il montaggio**

Disegnare sulla parete l’asse verticale A della cappa a parete. L’altezza “h” raccomandata tra il lato inferiore della cappa e il piano di cottura misura per cucine

- Altezza di installazione consigliata con piano cottura elettrico o in ceramica (Hmin - Hmax) (mm): 600 – 750
- Altezza di installazione consigliata con piano cottura a gas o a induzione (Hmin - Hmax) (mm): 650-750

La linea orizzontale B deve essere tracciata in corrispondenza dell’altezza “h” prescelta + 106 mm.

Posizionare l’uscita della presa vicino all’asse verticale (V) entro la larghezza degli alberi e sopra il corpo del motore e sotto la scatola di ricircolo (G)

2 Posizionare la parte superiore della staffa (A) sulla linea orizzontale (W). Posizionare il centro della staffa sulla linea dell’asse verticale (V). Marcare e praticare i fori, avvitare delicatamente la staffa di montaggio (A) con le viti in dotazione.

3 Posizionare la staffa di montaggio a bolla. Fissare la staffa per con un terzo foro e bloccarla con il tassello (B) e la vite (C). Assicurarsi che tutte le viti siano serrate.

CZ — 4 INSTALACE

1 **Příprava k montáži:**

Nakreslete svislou osu (V) komínové digestoře na stěnu. Doporučená výška „h“ mezi spodní částí komínové digestoře a varnou deskou je pro

- Doporučená montážní výška pro elektrickou nebo keramickou varnou desku je min. 600 mm a max. 750 mm.
- Montážní výška plynové nebo indukční varné desky je min. 650 mm a max. 750 mm.

Vodorovná čára B je nakreslena ve zvolené výšce „h“ + 106 mm.

Umístěte zásuvku poblíž svislé osy (V) do šířky komína a nad skříň elektromotoru a pod recirkulační skříň (G).

2 Umístěte horní stranu montážní konzoly (A) na vodorovnou čáru (W). Umístěte střed montážní konzoly na svislou osu (V). Označte a vyvrtejte otvory a opatrně přišroubujte montážní konzolu (A) pomocí dodaných šroubů.

3 Umístěte montážní konzolu do vodorovné polohy. Upevněte montážní držák vyvrtáním třetího otvoru a zajistěte držák pomocí hmoždinky (B) a šroubu (C). Zkontrolujte, zda jsou všechny šrouby pevně utaženy.

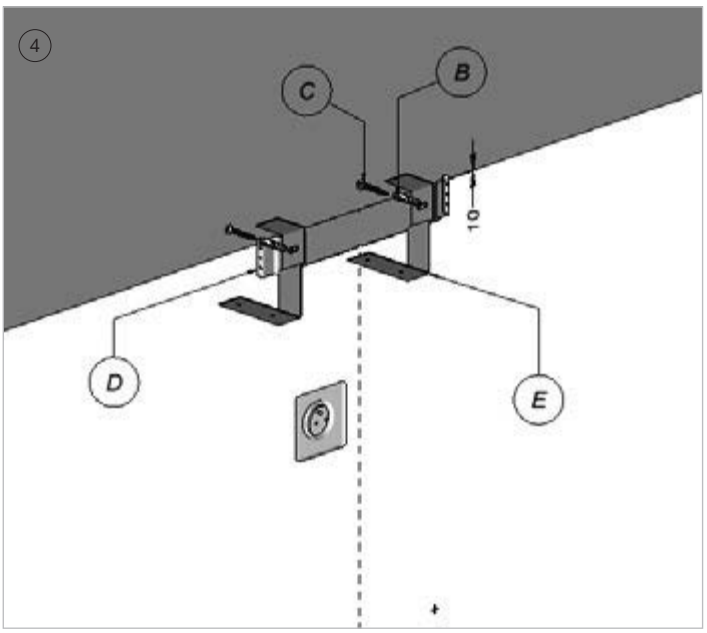
4
C
B
10
D
E

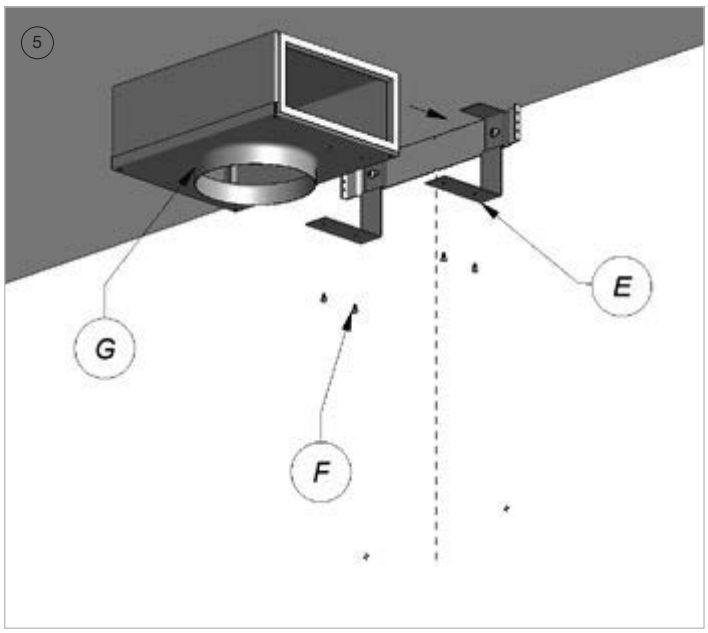
5
E
G
F

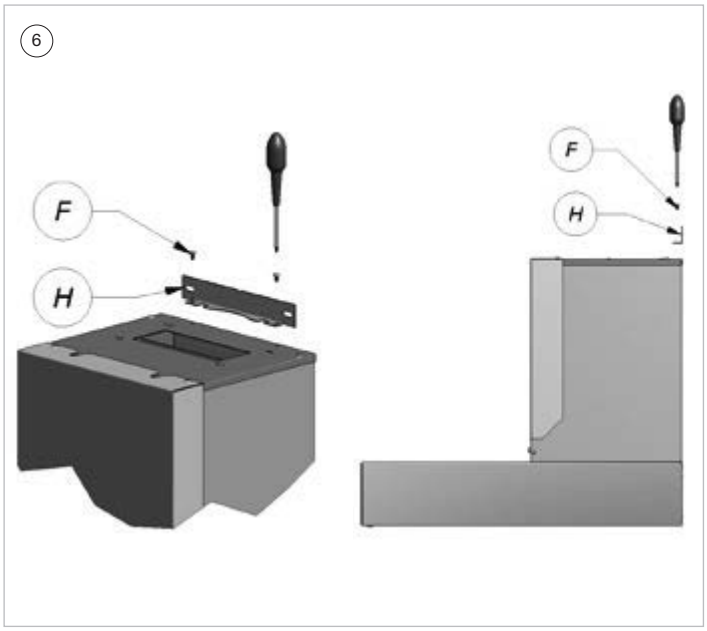
6
F
H
F
H

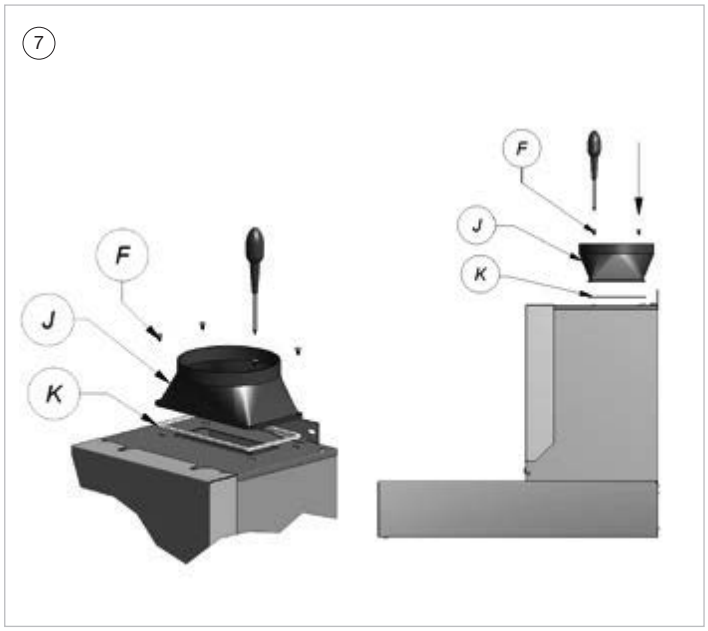
7
F
J
K
F
J
K

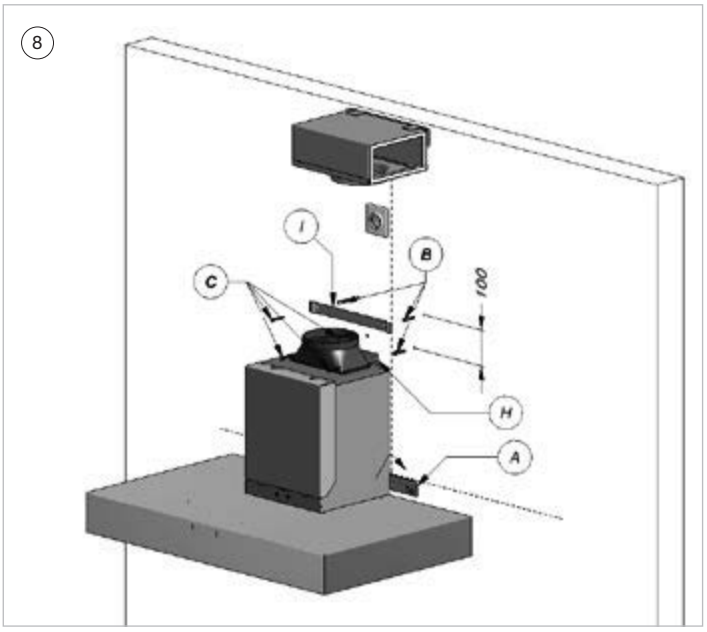
8
I
B
C
100
H
A

ES

4 A continuación, saque el estribo superior (D) (de la caja de la campana) y atorníllelo junto con los dos estribos (E) del equipo de filtros de monoblock a 10 mm del techo, centrado con respecto a la línea del eje, con los tornillos (C) y tacos (B).

5 Instale el silenciador (G) con los tornillos incluidos (F) en el estribo superior (E).

6 Fije la escuadra de ángulo (H) encima de la campana con los tornillos (F) incluidos. Apriételos.

7 Para el modelo 7211, fije también el tubo de escape (J) encima de la campana con tornillos (F). Utilice cinta selladora (K) para sellar la conexión sobre el borde.

8 Enganche la campana de pared en el estribo (A). Manténgala sujetada hasta que la campana esté fijada en la pared mediante la escuadra de ángulo (H), tacos (B) y tornillos (C). Compruebe que la campana se encuentre centrada en la línea del eje vertical. Instale el espaciador (I) 100mm encima de la escuadra de ángulo (H).

IT

4 Ora prendere il supporto superiore (D) (fuori dalla scatola dell'estrattore) e avvitarlo alle due staffe (E) del kit filtro a monoblock a 10 mm dal soffitto, in posizione centrata rispetto all'asse, utilizzando le viti (C) e i tasselli (B).

5 Montare il silenziatore (G) con le viti in dotazione (F) nella parte superiore della staffa (E).

6 Fissare la staffa angolare (H) sulla parte superiore della cappa con le viti in dotazione (F). Avvitare.

7 Per il modello 7211 e fissare anche il tubo di scarico (J) sulla parte superiore della cappa con le viti (F). Utilizzare il nastro di tenuta (K) per sigillare la connessione verso il bordo.

8 Agganciare la cappa a parete sulla staffa (A). Continuare a sostenere finché la cappa non è fissata al muro con la staffa angolare (H), i tasselli (B) e le viti (C). Assicurarsi che la cappa sia sospesa in posizione centrata rispetto alla linea dell'asse verticale. Posizionare il distanziale (I) 100mm sopra la staffa angolare (H).

PL

4 Przygotuj wspornik do montażu na suficie (D) (wyjmij z opakowania okapu kuchennego) i połącz go z dwoma wspornikami (E) zestawu filtra recyrkulacyjnego 10 mm, ustawiając na środku osi. Użyj w tym celu wkrętów (C) i kołków (B).

5 Zamocuj tłumik (G) do wspornika na górze (E), używając dołączonych śrub (F).

6 Zamocuj wspornik kątowy (H) na górze okapu kuchennego, używając dołączonych śrub (F). Dokręć śruby.

7 W przypadku modelu 7211 zamocuj też rurę wylotową (J) na górze okapu kuchennego, używając śrub (F). Uszczelnij krawędzie połączenia za pomocą taśmy uszczelniającej (K).

8 Zaczep okap na wsporniku kątowym (A) i przytrzymuj go aż do zamocowania go do ściany za pomocą wspornika kątowego (H), kołków (B) i wkrętów (C). Zaczep środek okapu na linii osi pionowej (V). Umieść wspornik dystansowy (I) 100 mm nad wspornikiem kątowym (H) i pośrodku linii osi pionowej (V).

CZ

4 Nyní vezměte stropní konzolu (D) (ze skříně digestoře) a přišroubujte ji společně se dvěma konzolami (E) sady recirkulačního filtru 10 mm od stropu centrálně k ose pomocí šroubů (C) a hmoždinky (B).

5 Namontujte tlumič (G) do držáku na horní části (E) pomocí dodaných šroubů (F).

6 Připevněte úhlovou konzolu (H) k horní části digestoře pomocí dodaných šroubů (F). Utáhněte šrouby.

7 V případě modelu 7211 připevněte také výfukové potrubí (J) na horní část digestoře pomocí šroubů (F). Utěsněte okraj spoje pomocí těsnicí pásky (K).

8 Zahákněte digestoř do úhlové konzoly (A) a pokračujte v podpírání digestoře, dokud nebude připevněna ke stěně pomocí úhlové konzoly (H), hmoždinek (B) a šroubů (C). Nezapomeňte zavěsit digestoř centrálně ke svislé ose (V). Umístěte posuvný držák (I) 100 mm nad úhlovou konzolu (H) a centrálně na svislou osu (V).

9

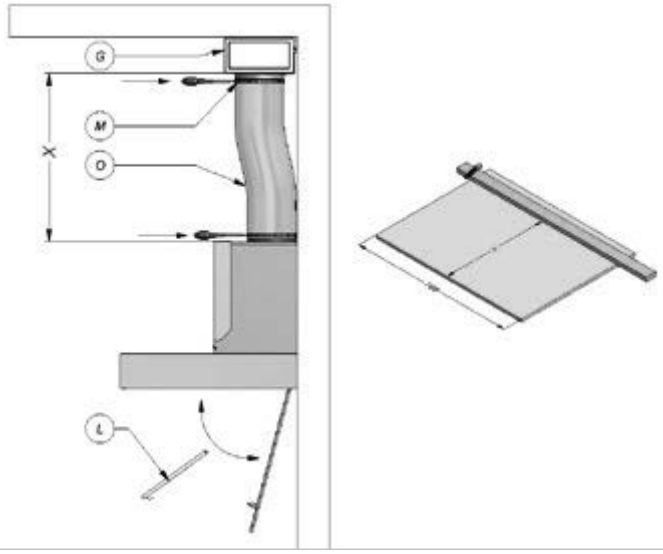

10

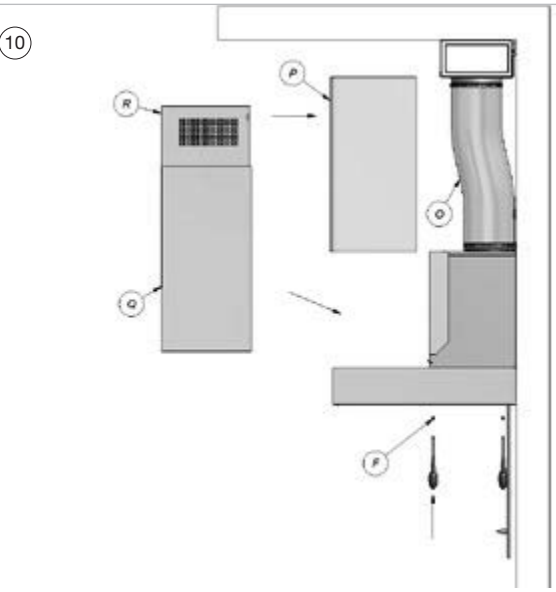

11

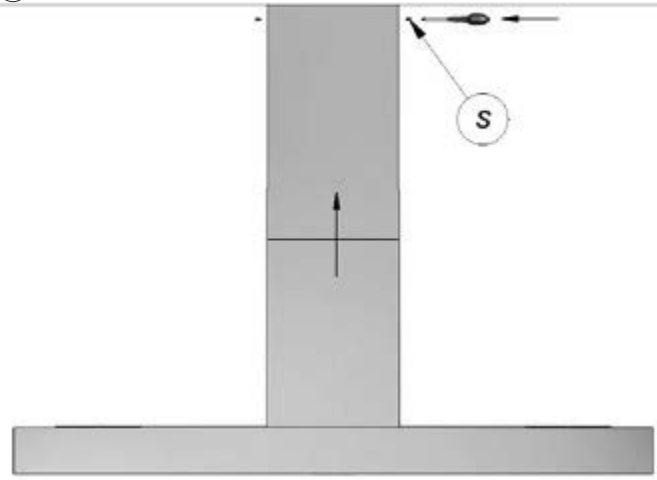

ES

9 Acople el tubo de extracción (O) al tubo de escape con la cinta de aluminio (M 906-292) o abrazadera (N 906-291) incluidos. Estire el tubo de extracción (O) contra la entrada del silenciador (G) y fíjelo.

Mida la distancia X, corte un trozo de aislante de este tamaño y péguelo alrededor del tubo de extracción (O). Saque el filtro de grasa (L) de la campana y conecte el enchufe a la toma de corriente.

10 Saque la caja superior (R) de la caja inferior (Q), deslizándola, y gírela de modo que la rejilla quede situada en la parte superior. Inserte la caja superior (R) nuevamente en la caja inferior (Q) empujándola. Peque el aislante (P) alrededor del tubo de extracción (O). Fije las cajas (R y Q) a la parte de aspiración. Atornille las cajas a través del colector debajo de los filtros con los tornillos (F). Enganche la caja al estribo separador (I).

11 Tire de la caja interior (R) hasta el techo y, a continuación, fíjela con los tornillos inoxidables incluidos (S).

PL

9 Zamocuj rurę wylotową (O) do wylotu, używając dołączonej taśmy aluminiowej (M 906-292) lub zacisku. Nasuń rurę wylotową (O) na wlot tłumika (G) i zamocuj ją.

Zmierz odległość X, wytnij kawałek maty izolacyjnej o tych wymiarach i zamocuj ją wokół rury (O). Wyjmij filtr przeciwtłuszczowy (L) z okapu kuchennego i włóż wtyczkę do gniazda.

10 Wysuń górny szyb kominowy (R) z dolnego szybu kominowego (Q), a następnie obróć je, tak aby kratka była na górze. Ponownie wsuń górny szyb kominowy (R) do dolnego szybu kominowego (Q). Umieść matę izolacyjną (P) wokół rury wylotowej (O). Zamocuj szyby kominowe (R i Q) na rurze wylotowej. Dokręć dolny szyb kominowy od wewnątrz okapu kuchennego za pomocą czterech śrub (F). Zaciśnij szyb kominowy na wsporniku dystansowym (I).

11 Wysuń górny szyb kominowy (R), tak by sięgnął sufitu i zamocuj go za pomocą dołączonych śrub ze stali nierdzewnej (S).

IT

9 Posizionare il condotto d'uscita (O) sul tubo di scarico utilizzando il nastro di alluminio fornito (M 906-292) o lo stringitubo (N. 906-291). Portare il condotto d'uscita (O) a contatto con l'ingresso del silenziatore (G) e fissare.

Misurare la distanza X, tagliare un pezzo di isolamento di questa misura e fissarlo attorno al condotto d'uscita (O). Estrarre il filtro grassi (L) dalla cappa e inserire momentaneamente la spina nella presa di corrente.

10 Allungare il camino superiore (R) dalla parte inferiore (Q) e girare le due parti in modo che la grata sia posizionata in alto. Far scorrere il camino superiore (R) nel camino inferiore (Q). Posizionare l'isolamento (P) attorno al tubo di scarico (O). Fissare i due camini (R e Q) sulla parte aspirante. Avvitare i camini attraverso il convogliatore sotto i filtri utilizzando le viti (F) delle clip sulla staffa distanziatrice (I).

11 Estrarre la canna fumaria interna (R) fino al soffitto e fissare con le viti in acciaio inox (S) incluse.

CZ

9 Umístěte výfukovou trubku (O) na výfuk pomocí dodané hliníkové pásky (M 906-292) nebo upínací obruby. Natáhněte výfukovou trubku (O) proti vstupu tlumiče (G) a utáhněte ji.

Změřte vzdálenost X, odřízněte kus izolační vrstvy této velikosti a upevněte jej kolem výfukového trubky (O). Odstraňte filtr tuku (L) z digestoře a vložte zástrčku do zásuvky.

10 Vysuňte horní komín (R) ze spodního komína (Q), a otočte je tak, aby rošt byl nahoře. Zasuňte horní komín (R) zpět do spodního komína (Q). Umístěte izolační vrstvu (P) kolem výfukové trubky (O). Připevněte komíny (R a Q) kolem výfukové trubky. Utáhněte spodní komín zevnitř digestoře pomocí 4 šroubů (F). Připevněte komín pomocí přídržné rozpěrky (I).

11 Vytáhněte horní komín (R) ven tak, aby dosáhl stropu, a upevněte jej pomocí dodaných nerezových šroubů (S).

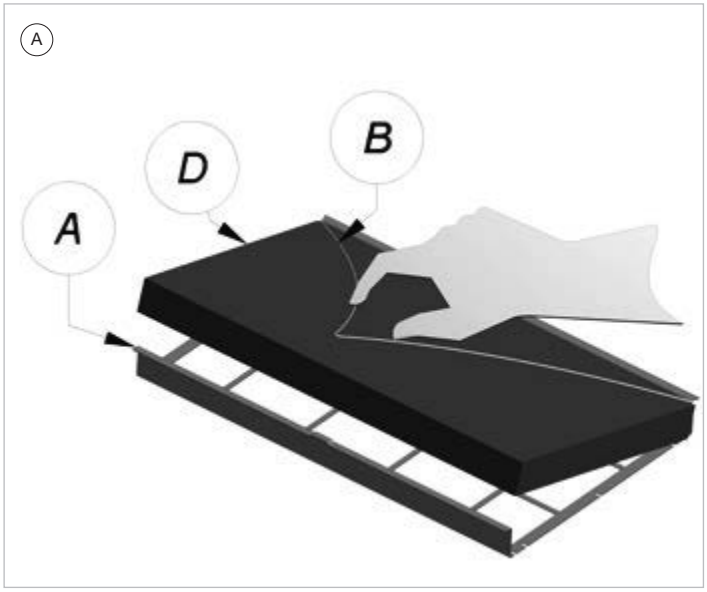
A
D
B
A

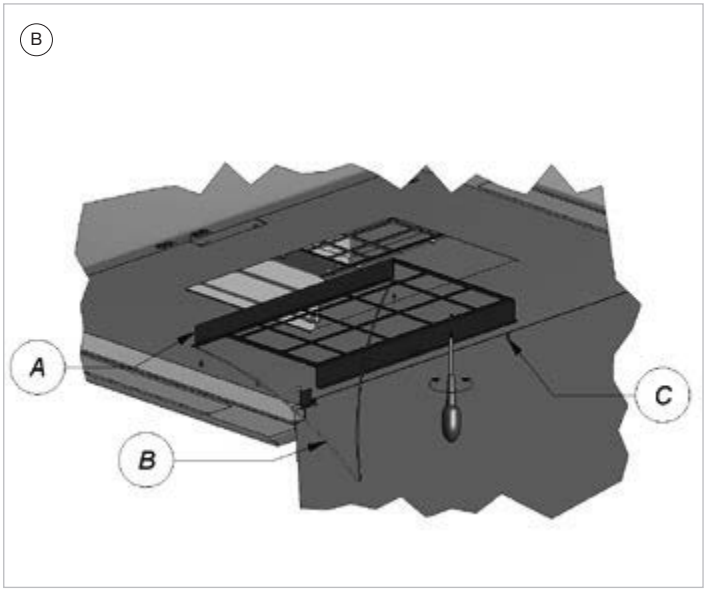
B
A
C
B

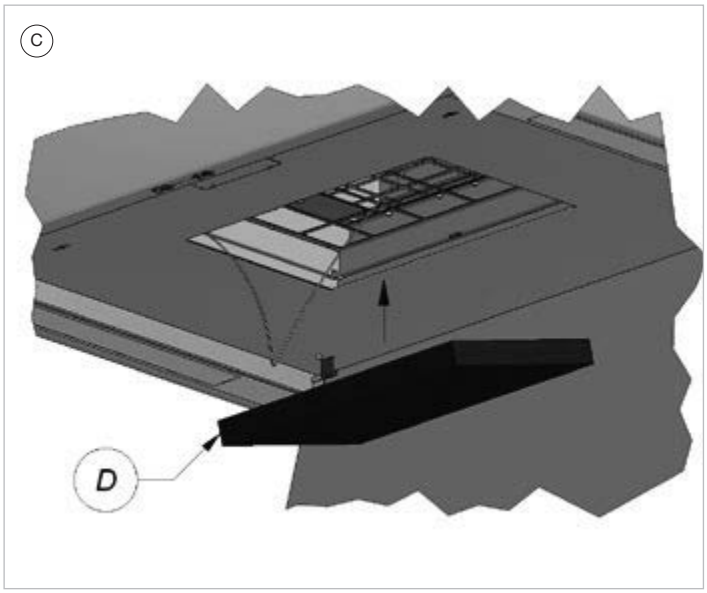
C
D

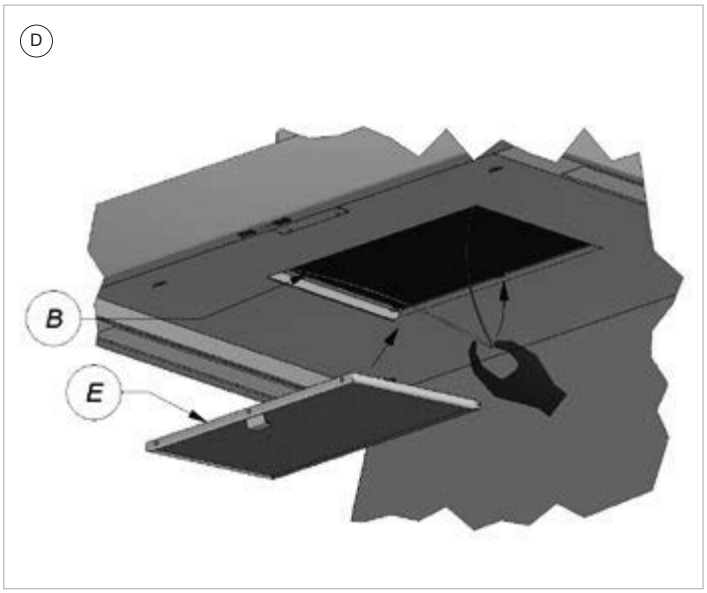
D
B
E

ES

Instalación del filtro Monoblock

(A) Saque el filtro Monoblock (D) del soporte del filtro (A). Presione ligeramente el resorte de cierre (B) entre el dedo pulgar e índice para desbloquearlo.

(B) Abra la placa inferior y retire el filtro de grasa de la campana. Sujete el soporte del filtro Monoblock (A) e instálelo en la campana con el desbloqueo del resorte en el lado de las bisagras de la placa inferior sujételo con 6 tornillos (C).

(C) Vuelva a colocar el filtro Monoblock (D) en el soporte del filtro Monoblock.

(D) Cierre el resorte (B) apretándolo y fijándolo en la ranura prevista para ello.

Vuelva a instalar el filtro de grasa (E) en la campana.

Pegue la pegatina que indica la vida útil de este filtro monobloque junto a la abertura del filtro de grasa. Cierre la placa inferior.

Puede volver a abrir el resorte de cierre (B) apretándolo y tirando hacia atrás.

Al seleccionar la recirculación, configure siempre el programa de recirculación en la campana. Para hacerlo, lea las instrucciones en el manual operativo de su dispositivo.

IT

Montaggio del filtro monoblocco

(A) Estrarre il filtro monoblocco (D) dal portafiltro (A). Comprimere leggermente la molla di bloccaggio (B) tra pollice e indice per sbloccare.

(B) Aprire la piastra inferiore e togliere il filtro antigrasso dall'estrattore. Prendere il supporto del filtro monoblocco (A), posizionarlo nella cappa sbloccando la molla sul lato delle cerniere della piastra inferiore e fissarlo con 6 viti (C).

(C) Riposizionare il filtro monoblocco (D) nel supporto del monoblocco.

(D) Chiudere la molla di bloccaggio (B) comprimendola e inserendola nell'apposita fessura.

Riposizionare il filtro grassi (E) nella cappa aspirante.

Applicare l'adesivo che indica la durata di vita di questo filtro monoblocco accanto all'apertura del filtro del grasso.

Chiudere la piastra inferiore.

È possibile riaprire la molla di chiusura (B) comprimendola e tirandola all'indietro.

Se si seleziona il ricircolo, impostare sempre il programma di ricircolo sulla cappa. A tal fine, leggere le istruzioni contenute nel manuale d'uso dell'apparecchio.

PL

Montaż filtra monoblokowego

(A) Wyjmij filtr monoblokowy (D) z uchwytu filtra monoblokowego (A). Delikatnie ściśnij sprężynę zatrzaskową (B) między kciukiem a palcem wskazującym, aby ją odblokować.

(B) Otwórz płytę dolną i wyjmij filtr przeciwtłuszczowy z okapu kuchennego. Chwyć uchwyt filtra monoblokowego (A) i umieść go w okapie kuchennym, odblokowując sprężyny z boku zawiasów płyty dolnej i zamocuj ją sześcioma śrubami (C).

(C) Wymień filtr monoblokowy (D) w uchwycie filtra monoblokowego.

(D) Zamknij sprężynę zatrzaskową (B), ściskając ją i umieszczając w dostępnym gnieździe.

Wymień filtr przeciwtłuszczowy (E) w okapie kuchennym.

Naklej naklejkę wskazującą okres eksploatacji tego filtra monoblokowego obok otworu filtra przeciwtłuszczowego.

Zamknij płytę dolną.

Można ponownie otworzyć sprężynę zatrzaskową (B), ściskając ją i wyciągając.

Po wybraniu recyrkulacji zawsze ustawiaj program recyrkulacji na okapie kuchennym. W tym celu zapoznaj się z instrukcjami w instrukcji obsługi urządzenia.

CZ

Montáž monoblokového filtru

(A) Vyjměte monoblokový filtr (D) z držáku filtru (A). Lehce stiskněte pojistnou pružinu (B) mezi palcem a ukazováčkem, abyste ji odemkli.

(B) Otevřete spodní desku a vyjměte filtr tuku z digestoře. Vezměte držák monoblokového filtru (A), vložte jej do digestoře s odemykáním pružiny na straně závěsů spodní desky, a upevněte jej 6 šrouby (C).

(C) Vyměňte monoblokový filtr (D) v držáku monoblokového filtru.

(D) Uzavřete pojistnou pružinu (B) tak, že ji stlačíte k sobě a zajistíte ji v poskytnutém otvoru.

Vyměňte filtr tuku (E) v digestoři.

Přiložte nálepku indikující životnost tohoto monoblokového filtru vedle otvoru filtru tuku.

Zavřete spodní desku.

Pojistnou pružinu (B) můžete znovu otevřít stisknutím a zatažením dozadu.

Při výběru recirkulace vždy nastavte program recirkulace na digestoři. Za tímto účelem si přečtěte pokyny v návodu k obsluze vašeho spotřebiče.

NOVY nv se reserva el derecho a modificar en cualquier momento y sin condiciones la construcción y los precios de sus productos.
NOVY nv si riserva il diritto di modificare in qualsiasi momento senza preavviso la struttura e i prezzi dei suoi prodotti.
NOVY nv zastrzega sobie prawo do zmiany struktury i cen swoich produktów w dowolnym czasie i bez ostrzeżeń.
Společnost NOVY nv si vyhrazuje právo kdykoli a bez výhrad změnit konstrukci a cenu svých výrobků.

NOVY nv
Noordlaan 6
B - 8520 KUURNE
Tel. 056/36.51.00
Fax 056/35.32.51

E-mail: novy@novy.be
www.novy.be
www.novy.com

France: Tél: 0320.940662
Deutschland und Österreich: Tel: +49 (0)511.54.20.771
Nederland: Tel.: +31 (0)88-0119110
United Kingdom: +44 (0)207 866 2493
España: Tel.: +34 938 700 895
Italia: Tel.: +39 039.20.57.501